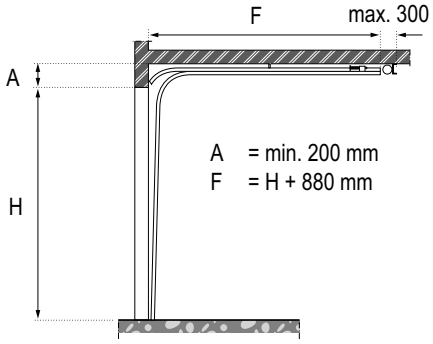

B20, lavt løft

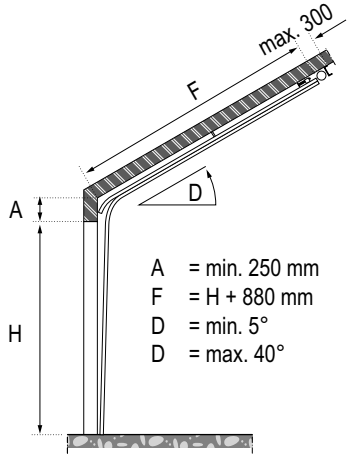

B20+, lavt gradert løft

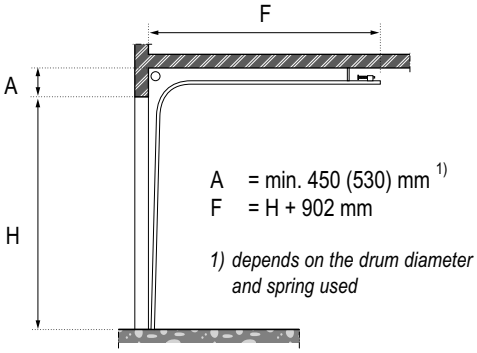

B45, standard løft

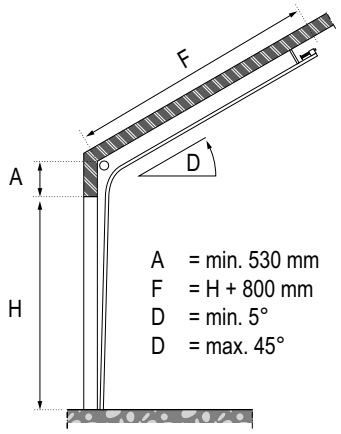

B45+, standard gradert løft

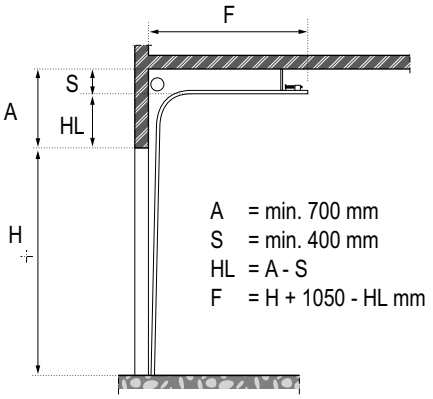

B350, høyt løft

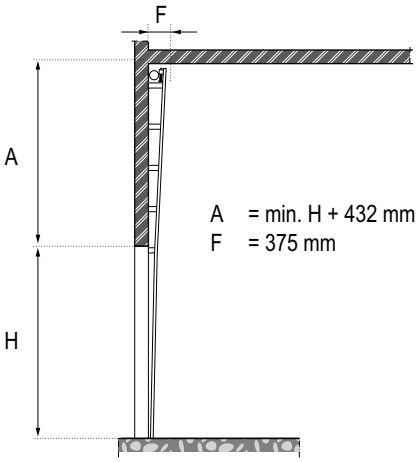

B550, vertikalt løft

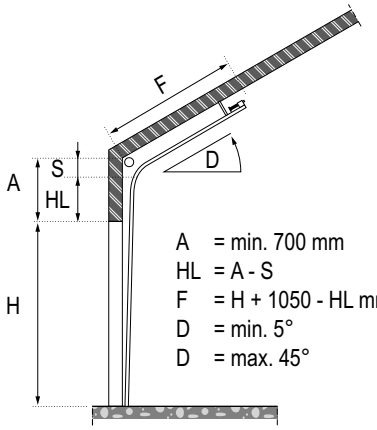

B350+, høyt gradert løft